Travi di collegamento delle teste delle palancole

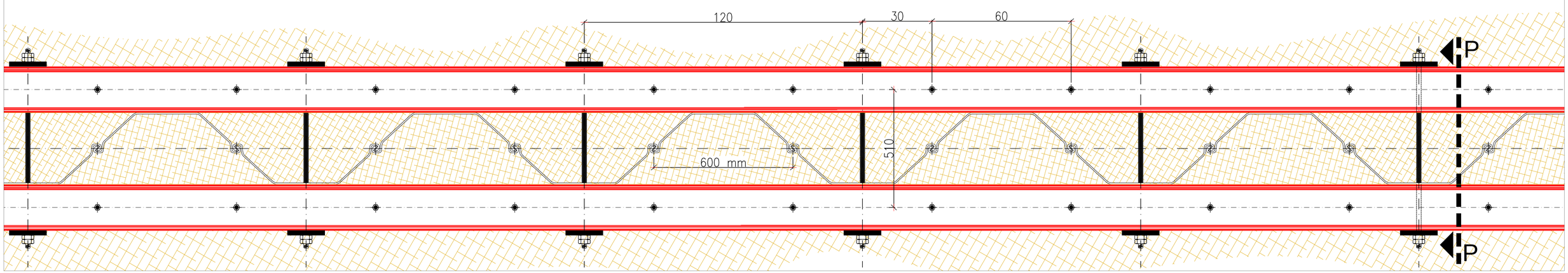

Collegamento in testa travi UPN 200
con 12 M16 e doppia piastra nervata 500x140 sp.10mm

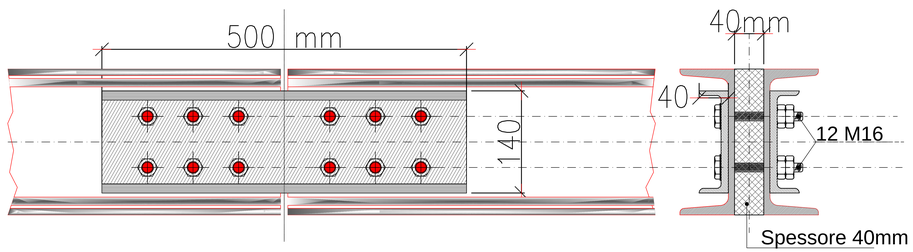

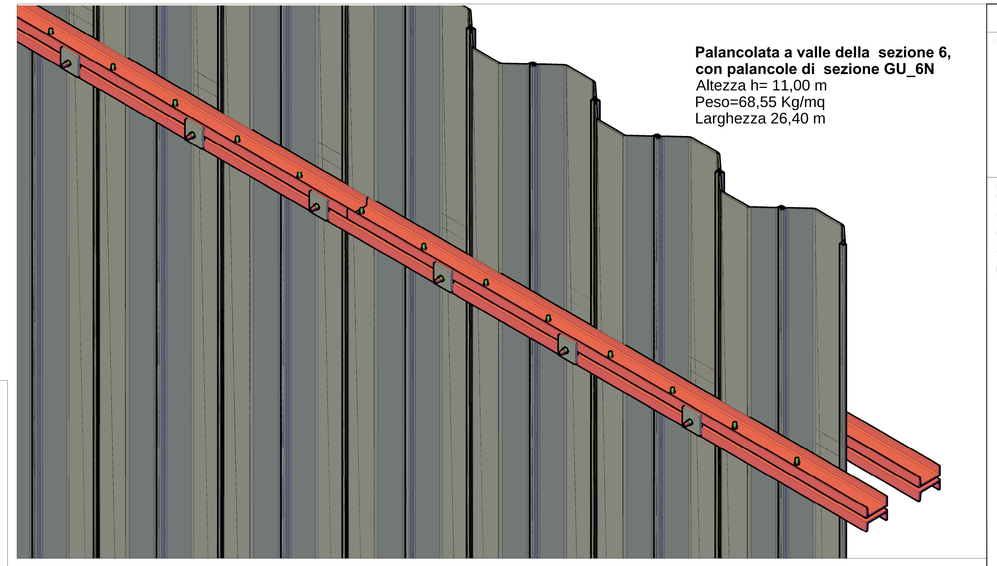

Palancolata a valle della sezione 6, con palancole di sezione GU_6N
Altezza h= 11,00 m
Peso=68,55 Kg/mq
Larghezza 26,40 m

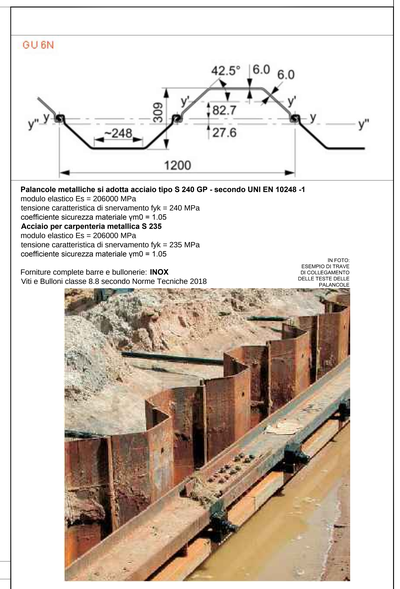

Palancole metalliche si adotta acciaio tipo S 240 GP - secondo UNI EN 10248 -1
modulo elastico Es = 206000 MPa
tensione caratteristica di snervamento fyk = 240 MPa
coefficiente sicurezza materiale γm0 = 1.05
Acciaio per carpenteria metallica S 235
modulo elastico Es = 206000 MPa
tensione caratteristica di snervamento fyk = 235 MPa
coefficiente sicurezza materiale γm0 = 1.05

Forniture complete barre e bullonerie: **INOX**
Viti e Bulloni classe 8.8 secondo Norme Tecniche 2018

IN FOTO: ESEMPIO DI TRAVE DI COLLEGAMENTO DELLE TESTE DELLE PALANCOLE

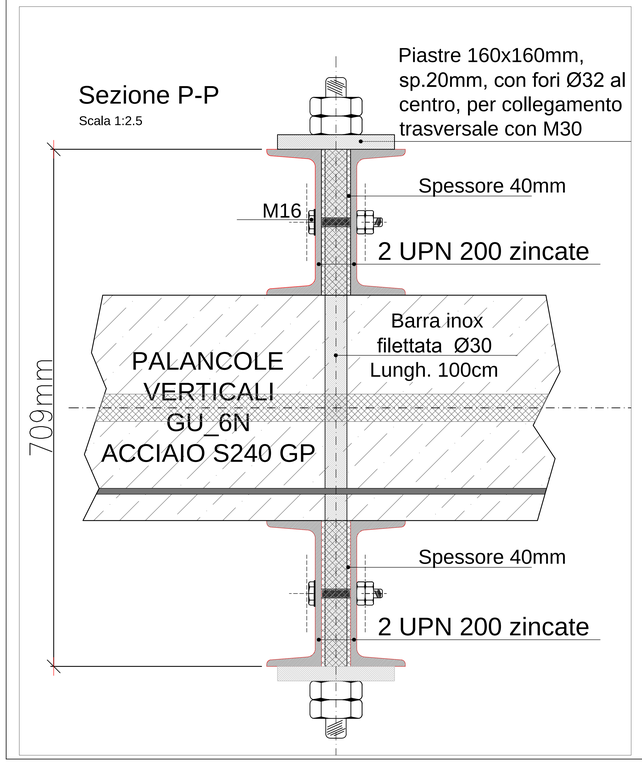

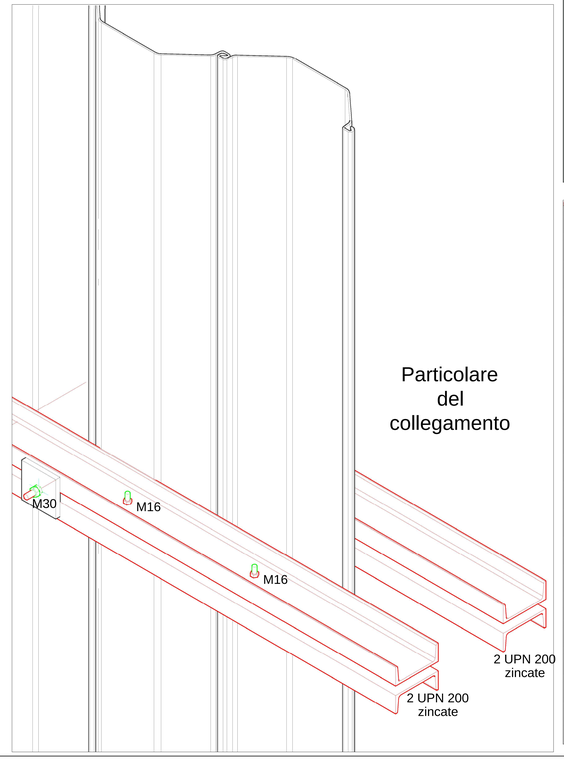

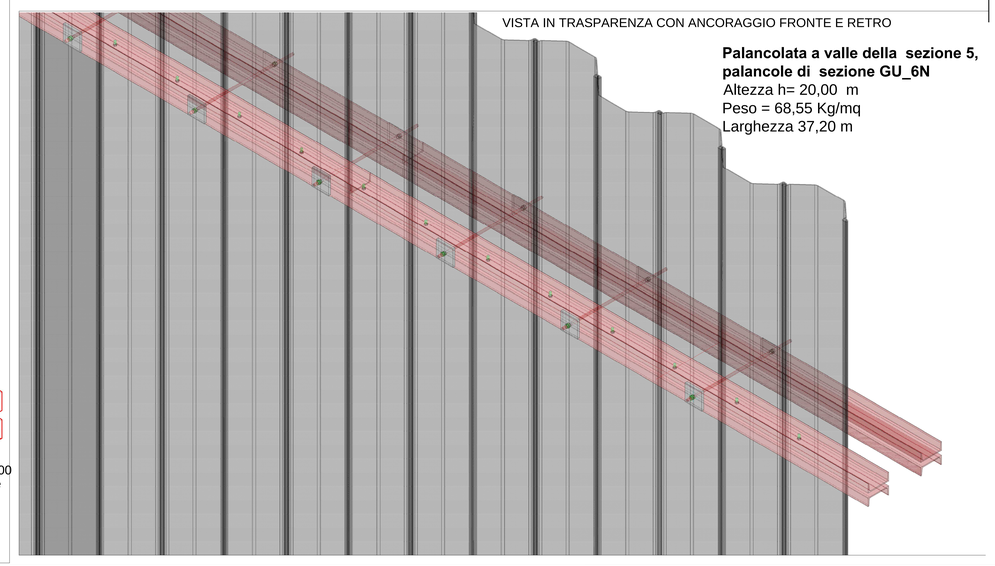

VISTA IN TRASPARENZA CON ANCORAGGIO FRONTE E RETRO

Palancolata a valle della sezione 5, palancole di sezione GU_6N
Altezza h= 20,00 m
Peso = 68,55 Kg/mq
Larghezza 37,20 m

Regione Emilia-Romagna

Agenzia Regionale per la Sicurezza Territoriale e la Protezione Civile
Servizio Area Reno e Po di Volano
Sede di Bologna

CODICE INTERVENTO:	FINANZIAMENTO:	CUP:	IMPORTO:
14435	O.C.D.P.C. 533 / 2018 - CS 6097	F83H19000020001	€ 392.000,00

TITOLO INTERVENTO: **SISTEMAZIONE IDRAULICA DEL TRATTO D'ALVEO DEL TORRENTE SAVENA E RIPRISTINO DELLA BRIGLIA**

LOCALITA': Via Amendola 1, Sesto | COMUNE: Pianoro | SOGGETTO ATTUATORE: ARSTePC - Servizio Area Reno e Po di Volano

PROGETTO ESECUTIVO

ELABORATO:	DESCRIZIONE:	DATA:
Tav. 5/5	**Scavi e armature briglia in c.a.**	30 APR. 2019
		Documento: 7

GRUPPO DI PROGETTAZIONE:
Dott. Ing. Michele Bettini
Geom. Vincenzo Talerico
Dott. Ing. Claudia Manuelli
Geom. Stefano Capitani
Dott. Fabio Gamberini

Visto: Il Responsabile Unico del Procedimento
Responsabile del Servizio Area Reno e Po di Volano
Dott. Miccoli Claudio

SCALA 1 : 50
SCALA 1 : 25