H = 800 mm.
1200 LITRI

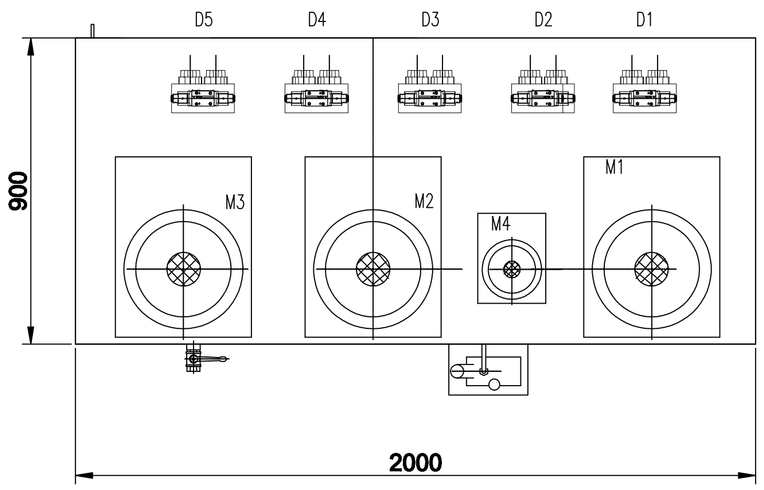

CENTRALINA BOICELLI

H = 600 mm.
600 LITRI

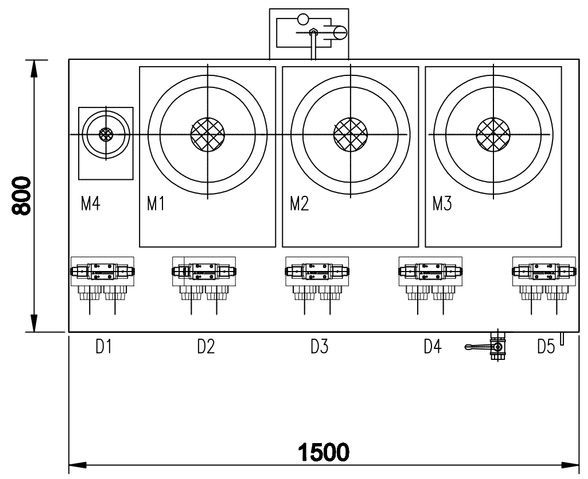

CENTRALINA LATO PO SICUREZZA

H = 700 mm.
1300 LITRI

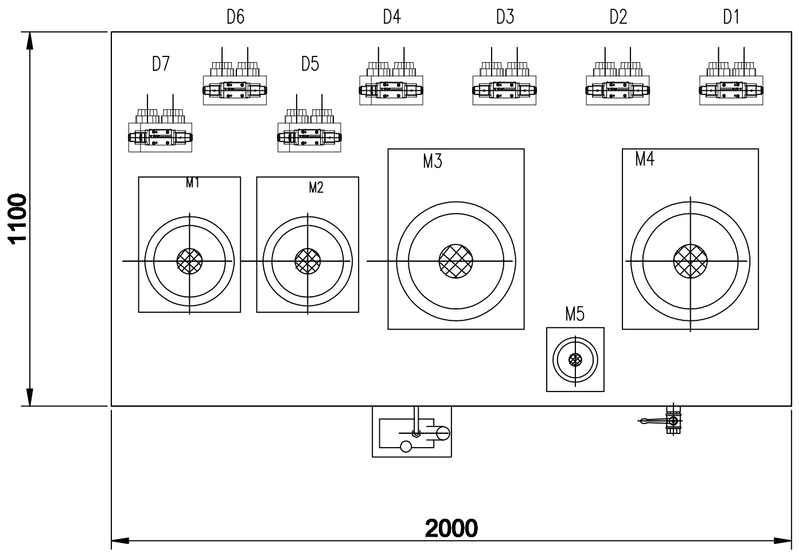

CENTRALINA LATO PO MANOVRA

VASCA DI RACCOLTA OLIO IN AISI 304 SP. 3 mm.

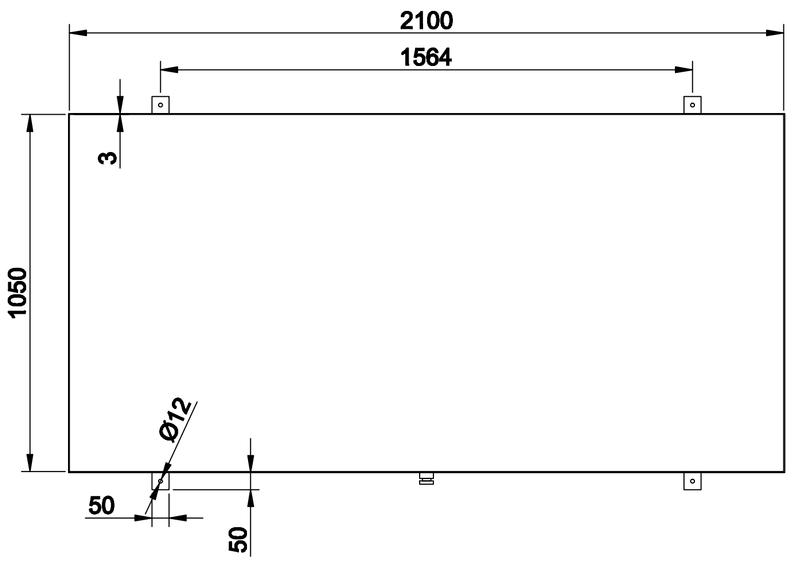

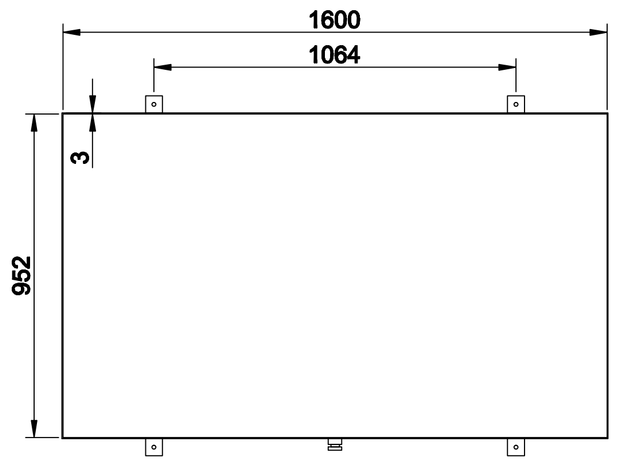

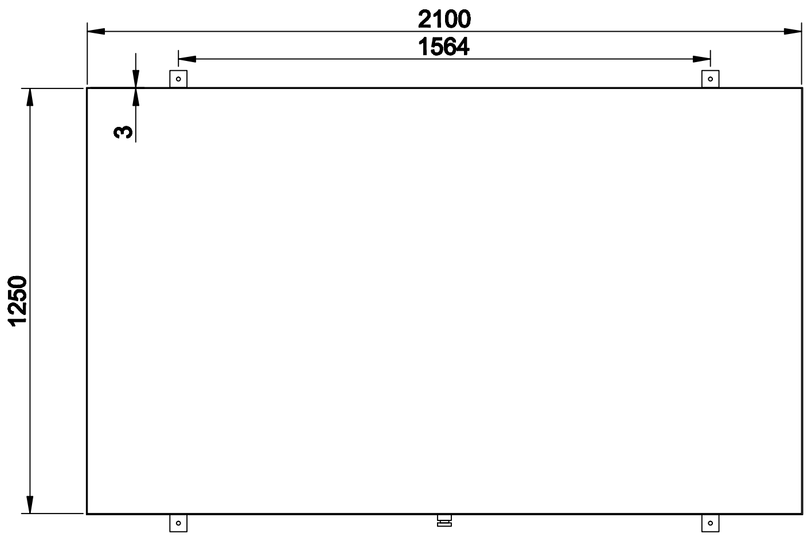

MANICOTTI CON TAPPI DI SCARICO 1"

660 LITRI

450 LITRI

780 LITRI

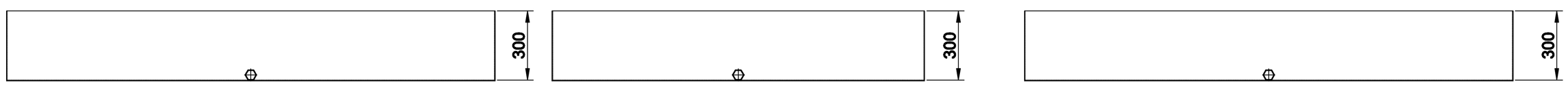

C:\Users\Marco\Desktop\progetto disgaggio\HOV\marchio_RER_2009_RGB.jpg

Tav. 15

AGENZIA REGIONALE PER LA SICUREZZA
TERRITORIALE E LA PROTEZIONE CIVILE
SERVIZIO AREA RENO E PO DI VOLANO
UFFICIO DI FERRARA
Viale Cavour 77 - 44121 Ferrara - tel. 0532/218811

PROGETTO ESECUTIVO
Importo complessivo € 300.000,00

"Lavori di sistemazione dell'impianto
di scarico a Po-Conca di Pontelagoscuro."
Codice Rendis: 08IR363/G1 CUP F76F19000070001

VASCHE CENTRALINE

Ferrara lì.....

PROGETTISTA
Ing. Carlo Trevisani

Visto:
IL RESPONSABILE DEL PROCEDIMENTO
Dott. Claudio Miccoli

COLLABORATORI AL PROCEDIMENTO
Ing. Bruno Droghetti

Geom. Luigi Marco Bigoni

C:\Users\trevisani.carlo\Desktop\PONTE DA SPEDIRE\475.02.01_20.dwg