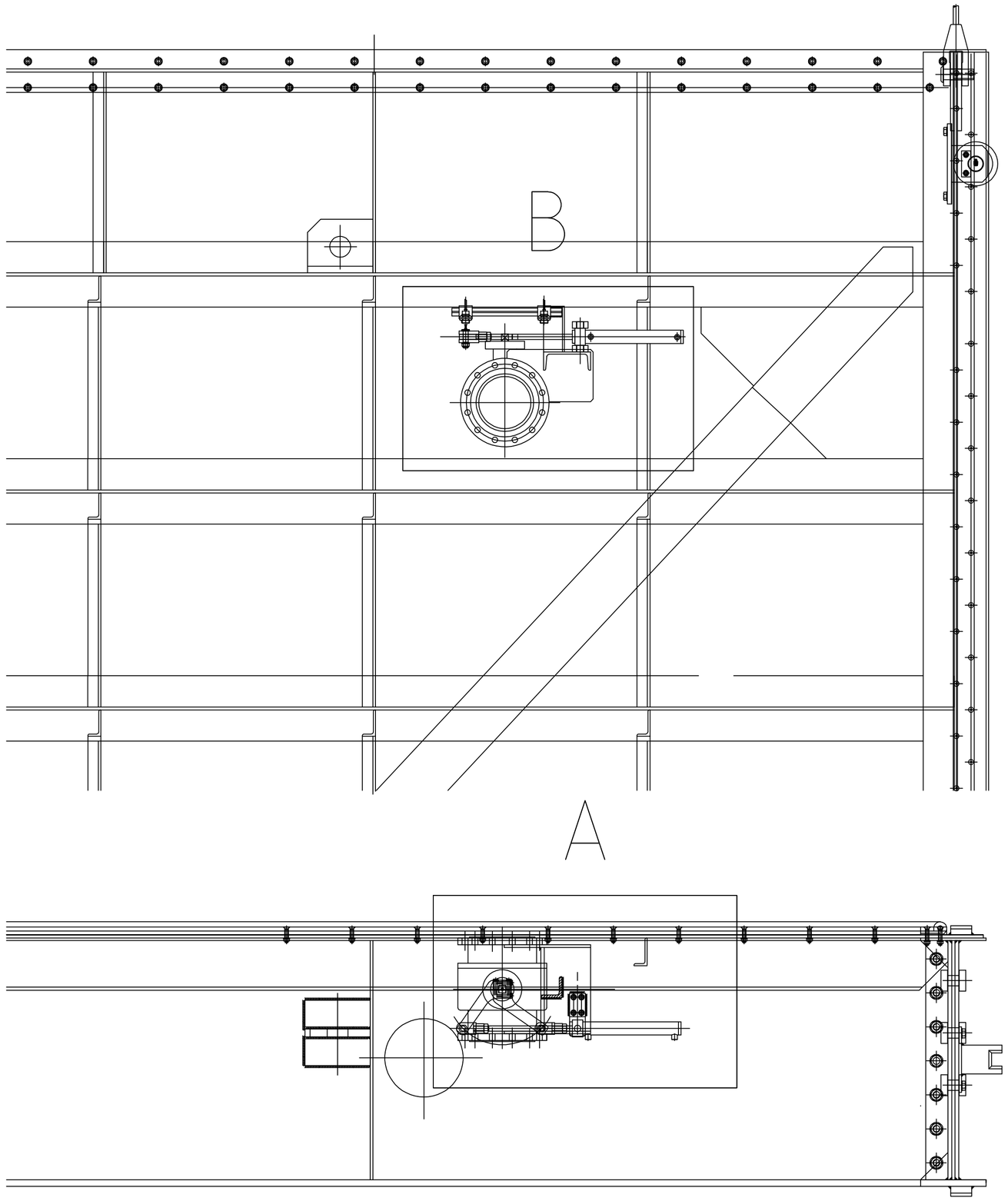

B (1:25)

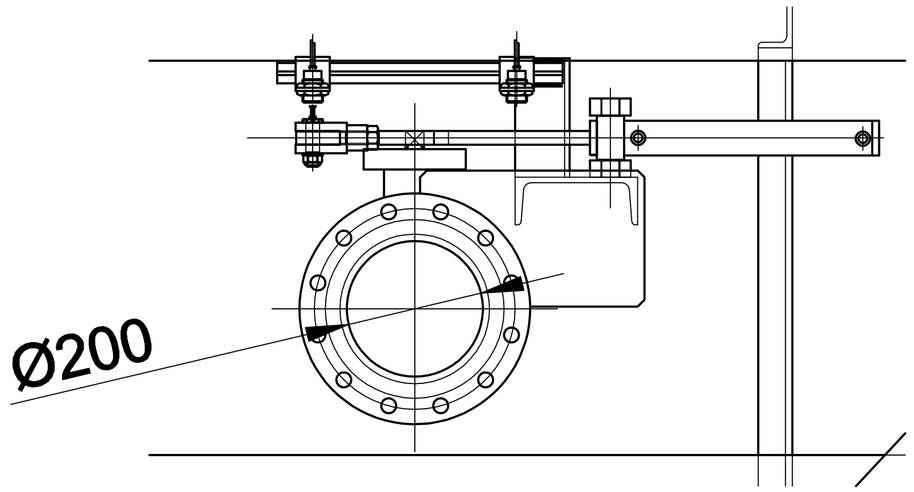

A (1:25)

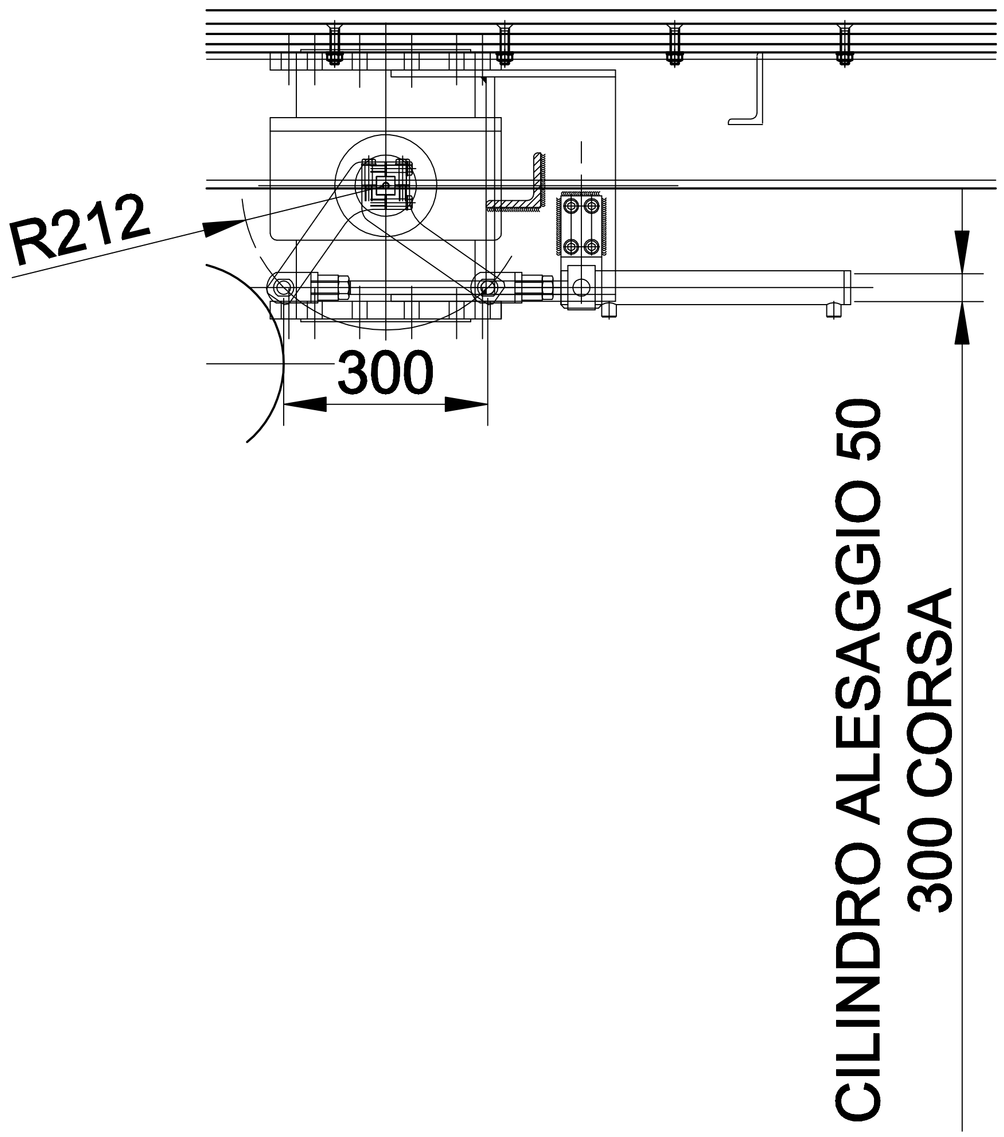

C:\Users\Marco\Desktop\progetto dragaggio\OK\marchio_RER_2009_RGB.jpg

Tav. 16

AGENZIA REGIONALE PER LA SICUREZZA
TERRITORIALE E LA PROTEZIONE CIVILE

SERVIZIO AREA RENO E PO DI VOLANO

UFFICIO DI FERRARA

Viale Cavour 77 - 44121 Ferrara - tel. 0532/218811

PROGETTO ESECUTIVO
Importo complessivo € 300.000,00

"Lavori di sistemazione dell'impianto
di scarico a Po-Conca di Pontelagoscuro."
Codice Rendis: 08IR363/G1 CUP F76F19000070001

BY-PASS PARATOIA SICUREZZA

-SCALA 1:50 e 1:10-

Ferrara li.....

PROGETTISTA
Ing. Carlo Trevisani

Visto:
IL RESPONSABILE DEL PROCEDIMENTO
Dott. Claudio Miccoli

COLLABORATORI AL PROCEDIMENTO
Ing. Bruno Droghetti

Geom. Luigi Marco Bigoni

C:\Users\trevisani.carlo\Desktop\PONTE DA SPEDIRE\475.02.01.20.dwg