Tav. 6

AGENZIA REGIONALE PER LA SICUREZZA
TERRITORIALE E LA PROTEZIONE CIVILE
SERVIZIO AREA RENO E PO DI VOLANO
UFFICIO DI FERRARA
Viale Cavour 77 - 44121 Ferrara - tel. 0532/218811

PROGETTO ESECUTIVO
Importo complessivo € 300.000,00

"Lavori di sistemazione dell'impianto
di scarico a Po-Conca di Pontelagoscuro."
Codice Rendis: 08IR363/G1 CUP F76F19000070001

Cambio rulli a lato delle porte

-SCALA 1:100

Ferrara lì.....

PROGETTISTA
Ing. Carlo Trevisani

Visto:
IL RESPONSABILE DEL PROCEDIMENTO
Dott. Claudio Miccoli

COLLABORATORI AL PROCEDIMENTO
Ing. Bruno Droghetti

Geom. Luigi Marco Bigoni

PARATOIE DI MANOVRA
SCHEMA DI ACCOPPIAMENTO

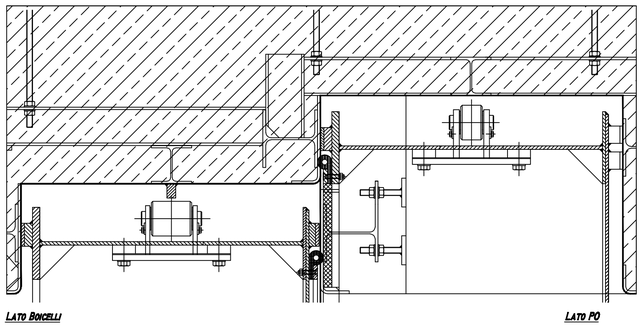

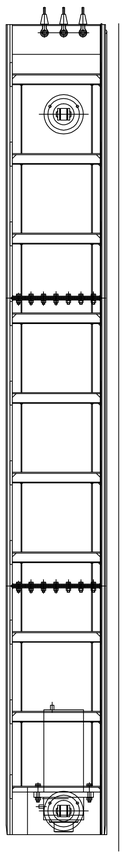

PARATOIE DI MANOVRA
INFERIORI LATO Po

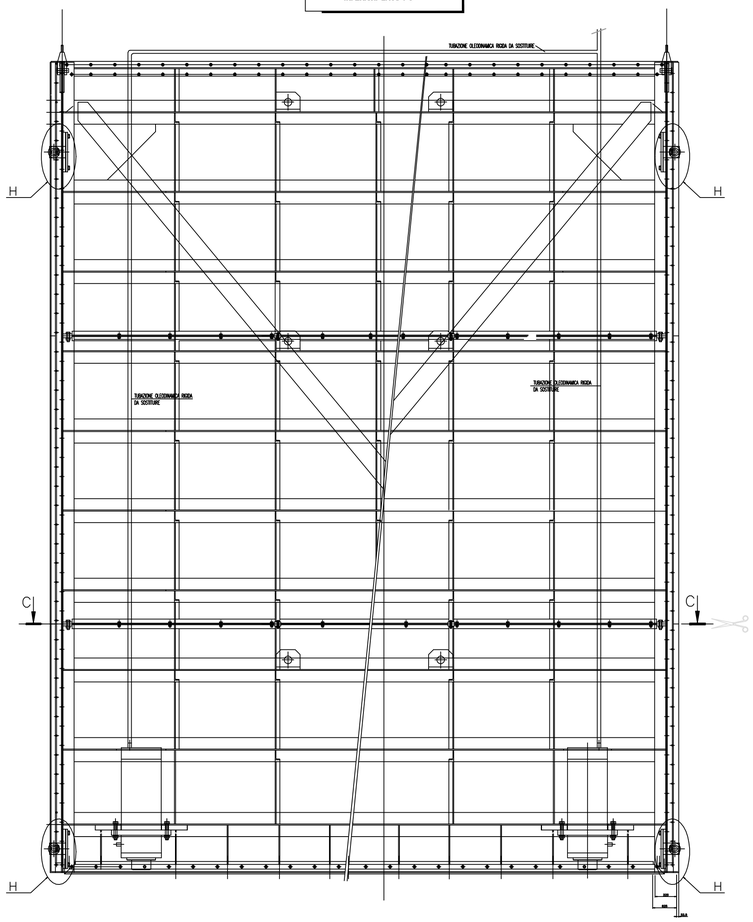

DETTAGLIO "H" ATTUALE

SCALA 1:5

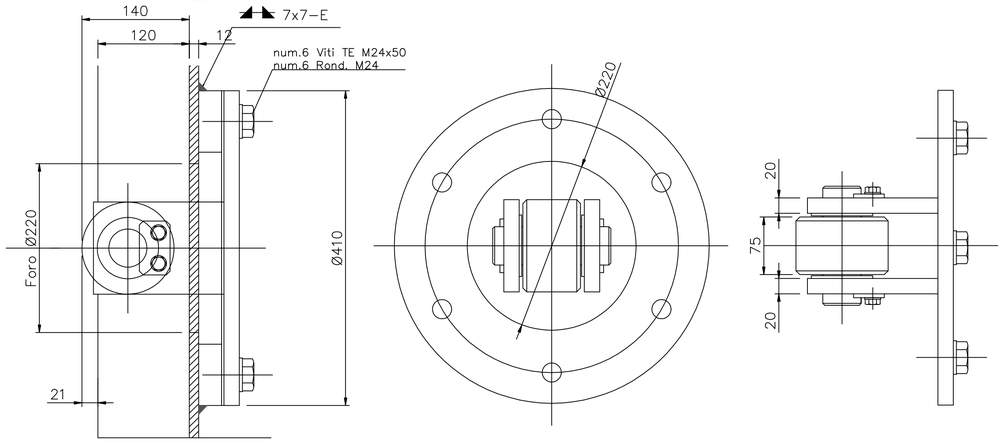

DETTAGLIO "H" MODIFICATO

SCALA 1:5

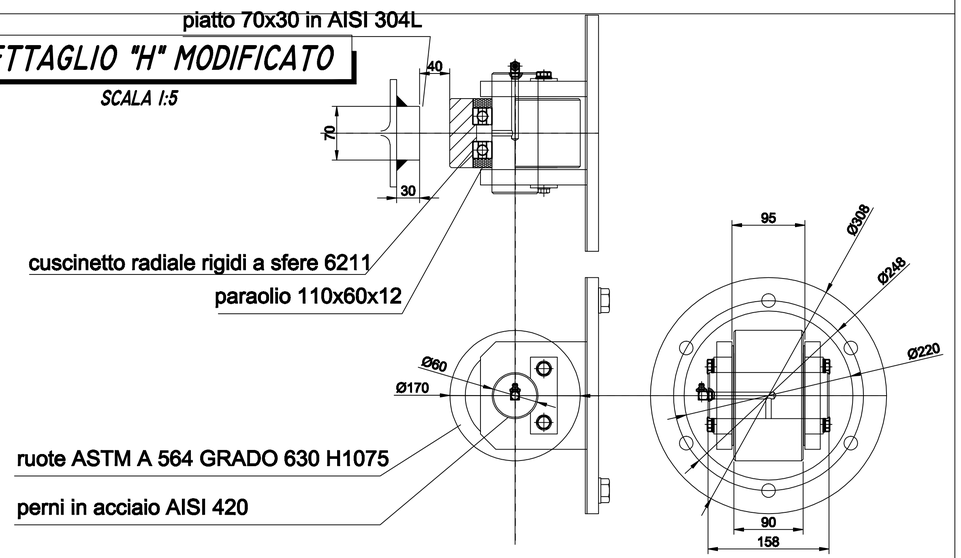

SEZIONE C-C

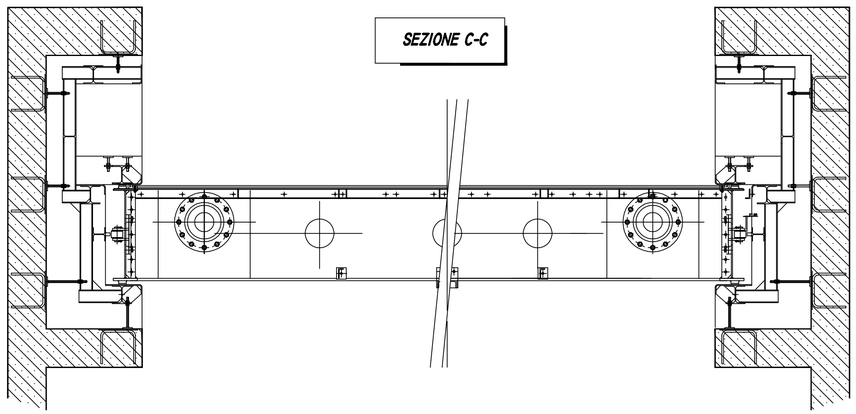

C:\Users\trevisani.carlo\Desktop\PONTE DA SPEDIRE\475.01.01.20.dwg