PARATOIE DI MANOVRA

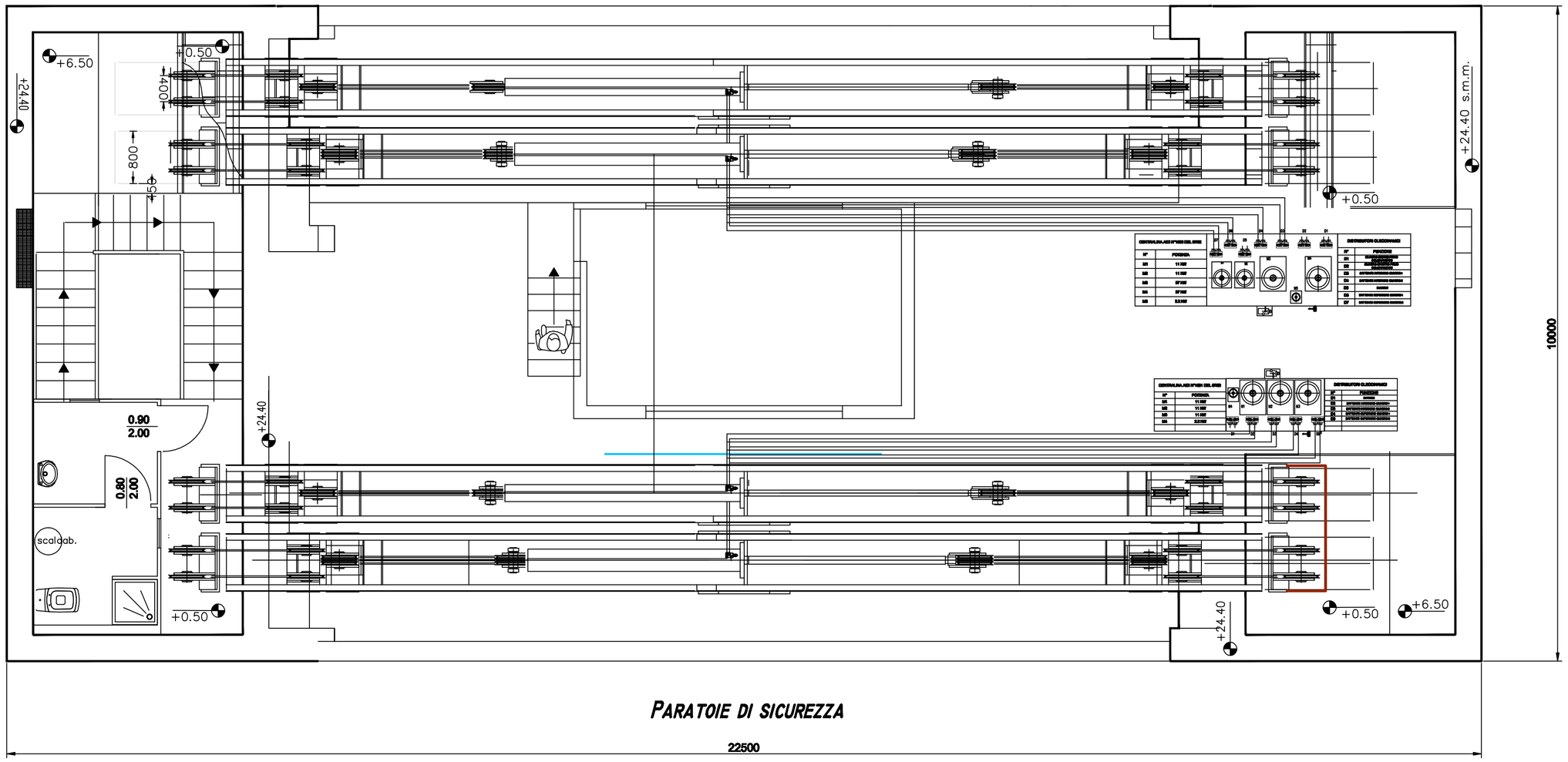

PARATOIE DI SICUREZZA

22500

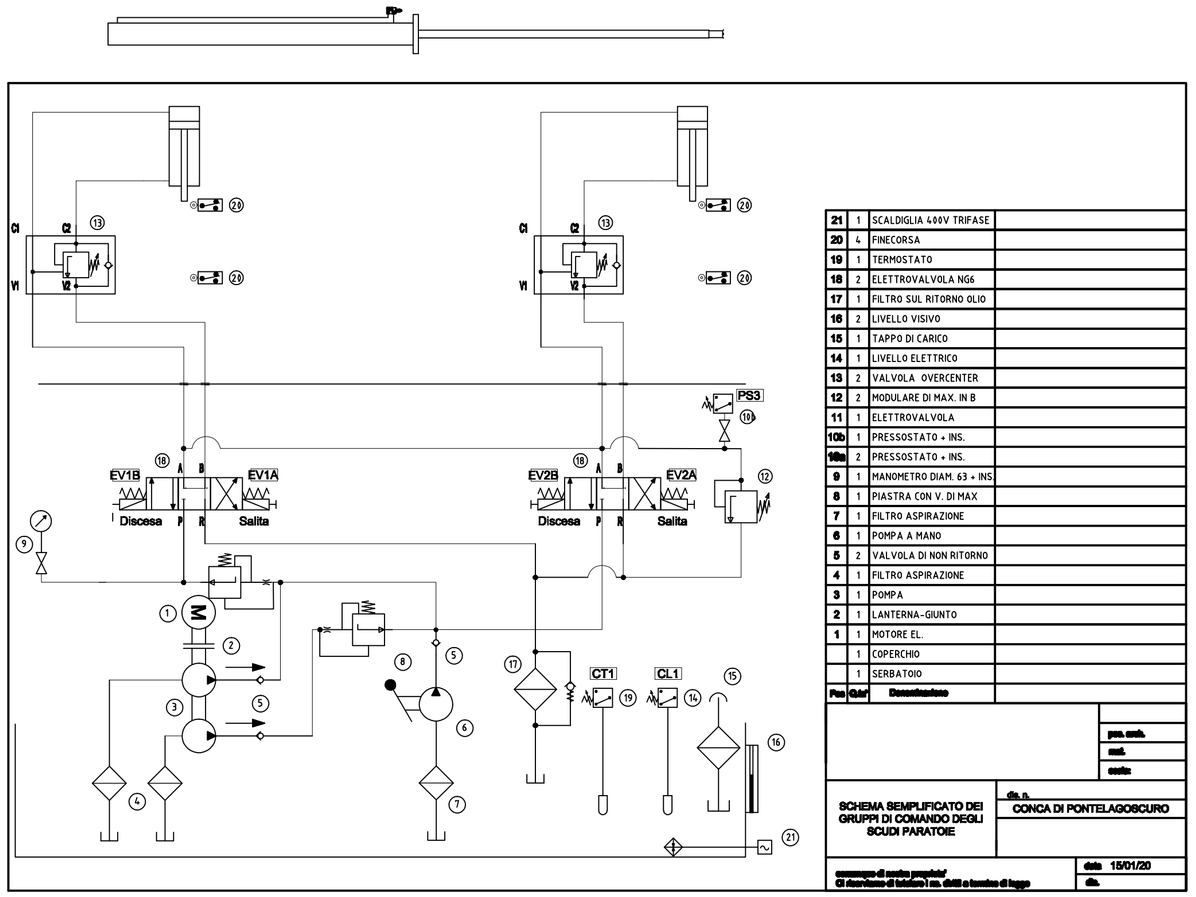

21	1	SCALDIGLIA 400V TRIFASE	
20	4	FINECORSA	
19	1	TERMOSTATO	
18	2	ELETTROVALVOLA NG6	
17	1	FILTRO SUL RITORNO OLIO	
16	2	LIVELLO VISIVO	
15	1	TAPPO DI CARICO	
14	1	LIVELLO ELETTRICO	
13	2	VALVOLA OVERCENTER	
12	2	MODULARE DI MAX. IN B	
11	1	ELETTROVALVOLA	
10b	1	PRESSOSTATO + INS.	
10a	2	PRESSOSTATO + INS.	
9	1	MANOMETRO DIAM. 63 + INS.	
8	1	PIASTRA CON V. DI MAX	
7	1	FILTRO ASPIRAZIONE	
6	1	POMPA A MANO	
5	2	VALVOLA DI NON RITORNO	
4	1	FILTRO ASPIRAZIONE	
3	1	POMPA	
2	1	LANTERNA-GIUNTO	
1	1	MOTORE EL.	
	1	COPERCHIO	
	1	SERBATOIO	
Pos	Qtà	Denominazione	

pos. cmb.
cmb.
cmbn

SCHEMA SEMPLIFICATO DEI GRUPPI DI COMANDO DEGLI SCUDI PARATOIE

dis. n.
CONCA DI PONTELAGOSCURO

copyright di carlo trevisani
il duplicato di lettere 1 m. dell'1 a tavolo di lugo

data 15/01/20
dis.

TUBAZIONI OLEODINAMICHE

Le tubazioni di comando dei pistoni di manovra, nelle due cabine di comando e controllo, sono in tubo flessibile da 1" si prevede di realizzarle in tubo rigido 28x24 in acciaio zincato dimensioni e tolleranze secondo la norma DIN 2391 - UNI EN Iso 10305-4 (ISO 3304) con raccordi ad anello di serraggio AR3 a tenuta ermetica. Il percorso da seguire è quello delle tubazioni esistenti. Mentre per quanto riguarda le tubazioni montate sullo scudo di manovra dei due cilindri di primo sollevamento si prevede di usare del tubo in acciaio INOX AISI316 da1" con flange tipo Ciocca a saldare da tasca dello stesso materiale, serie ANSI 3000; collegamenti tra i due impianti saranno realizzati con tubi flessibili DN 25 I.D.1" EN 857 con nuova catena di raccolta secondo capitolato in accordo con la direzione lavori.

LATO CANALE BOICELLI

20500

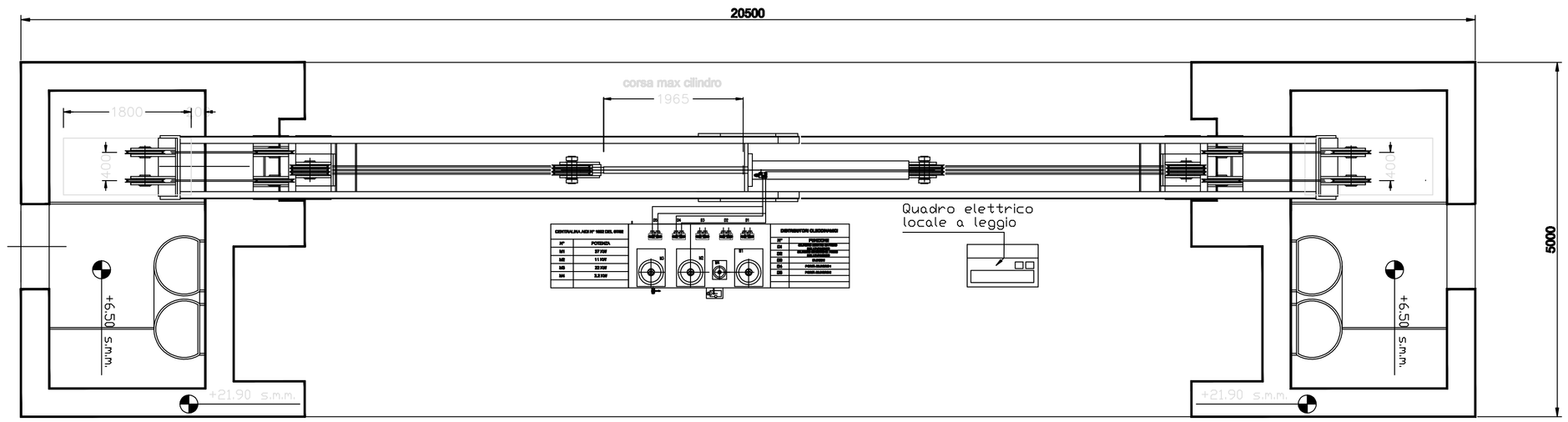

SEZIONE " B - B " TORRE LATO BOICELLI
VISTA APPARATO DI MANOVRA PARATOIA DI ESERCIZIO

C:\Users\trevisani.carlo\Desktop\PONTE DA SPEDIRE\475.02.01.20.dwg

C:\Users\Marco\Desktop\progetto disgaggio\CK\marchio_RER_2009_RGB.jpg

Tav. 14

AGENZIA REGIONALE PER LA SICUREZZA TERRITORIALE E LA PROTEZIONE CIVILE
SERVIZIO AREA RENO E PO DI VOLANO
UFFICIO DI FERRARA
Viale Cavour 77 - 44121 Ferrara - tel. 0532/218811

PROGETTO ESECUTIVO
Importo complessivo € 300.000,00

"Lavori di sistemazione dell'impianto di scarico a Po-Conca di Pontelagoscuro."
Codice Rendis: 08IR363/G1 CUP F76F19000070001

CENTRALINE E TUBI OLEODINAMICI
-SCALA 1:50 e 1:10-

Ferrara li.....

PROGETTISTA
Ing. Carlo Trevisani

Visto:
IL RESPONSABILE DEL PROCEDIMENTO
Dott. Claudio Miccoli

COLLABORATORI AL PROCEDIMENTO
Ing. Bruno Droghetti

Geom. Luigi Marco Bigoni